ОГМ-190.00.00

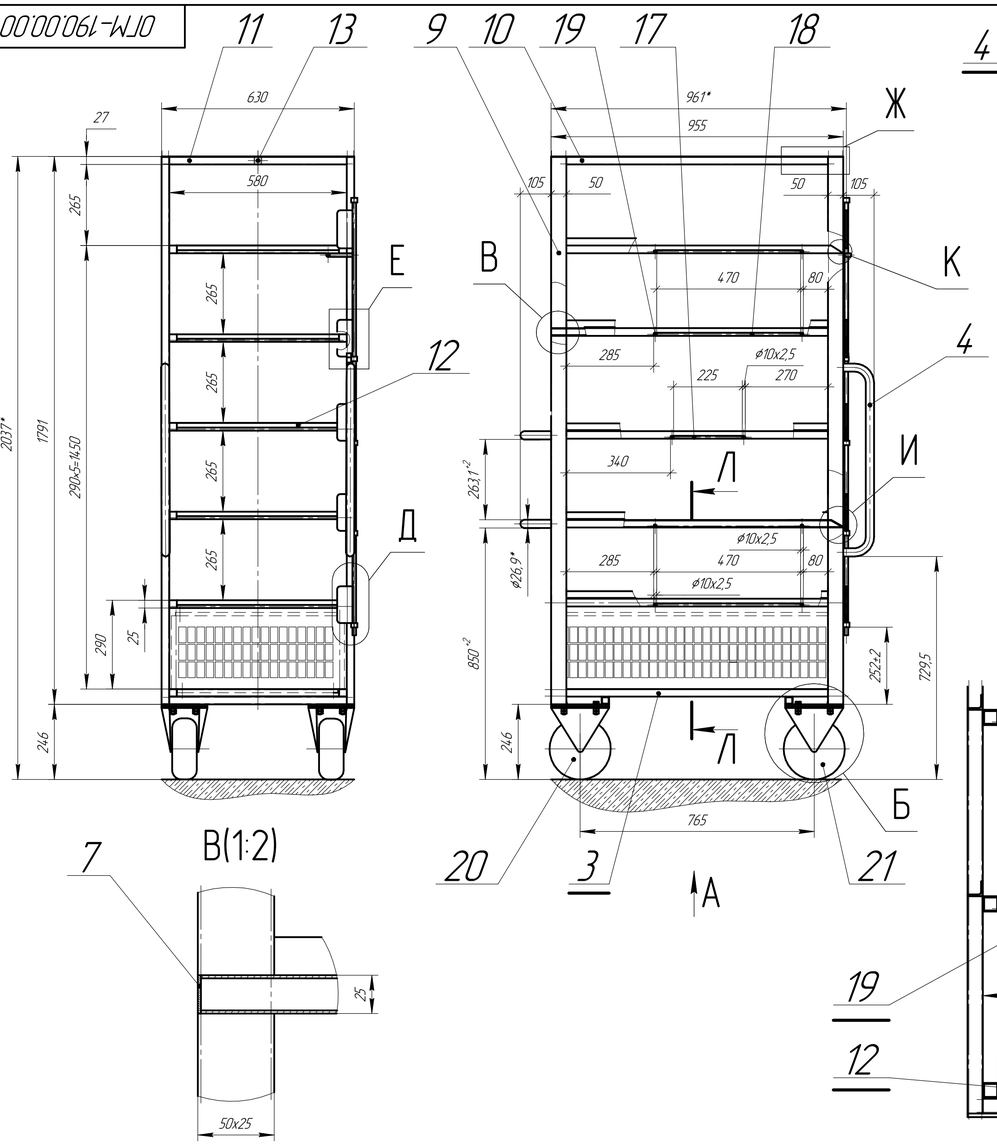

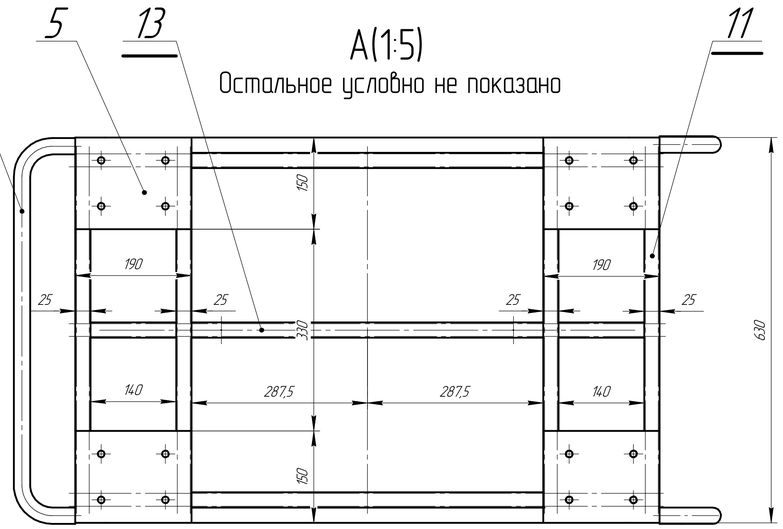

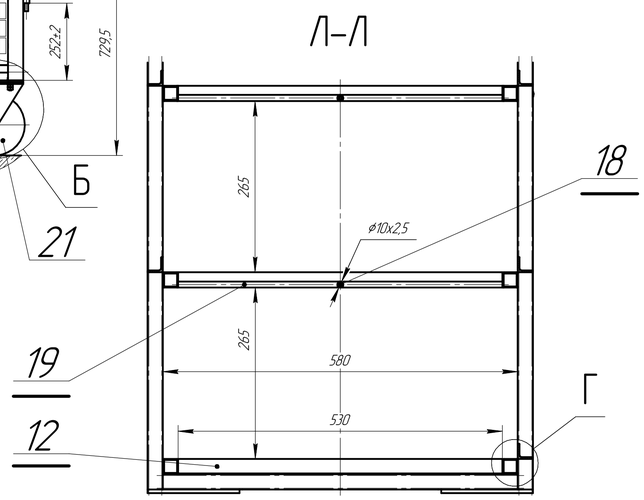

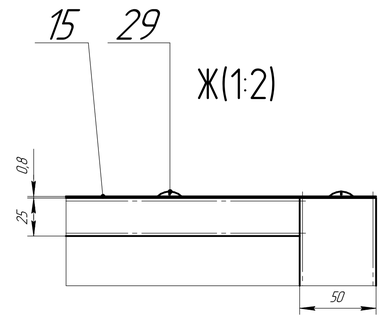

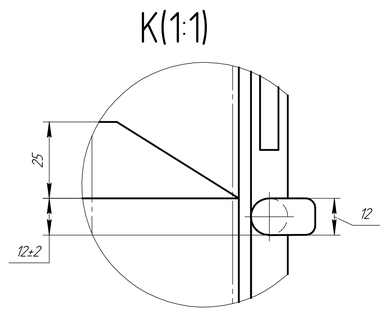

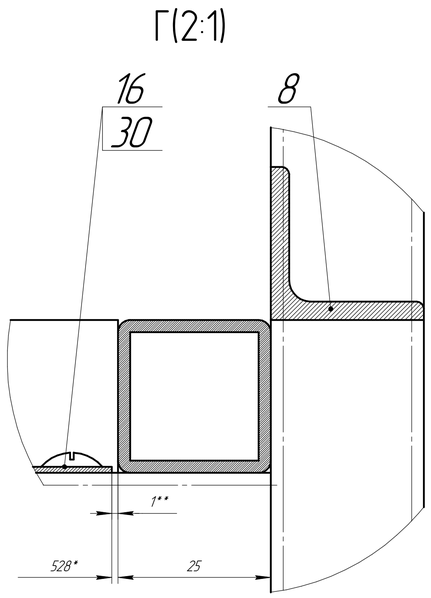

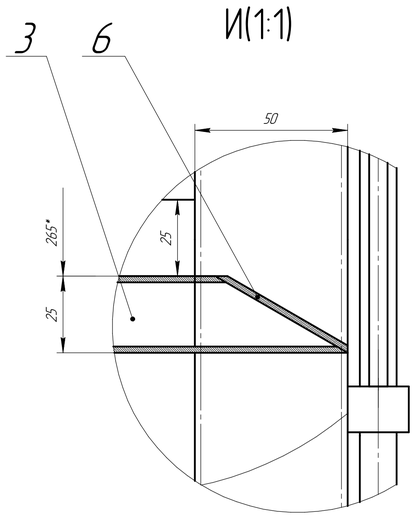

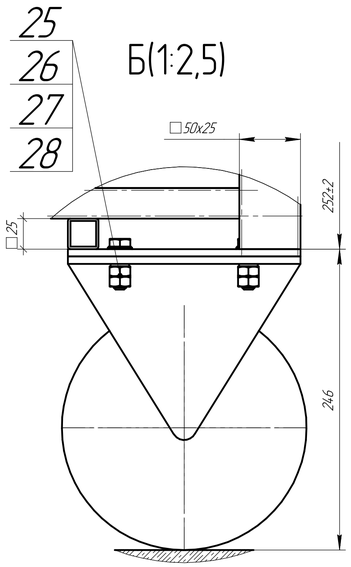

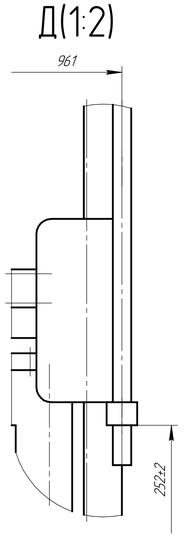

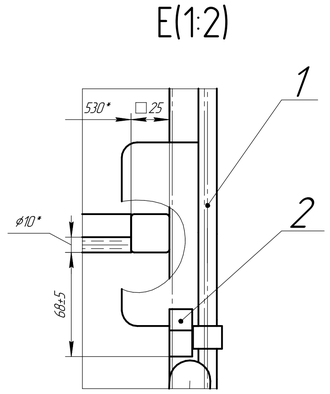

1* Размер для справок
2** Размер уточнить при сборки
3 Общие допуски ГОСТ 30893.2-т К
4 Сварные швы выполнить по ГОСТ 14.771-76, ГОСТ 5264-80, Сварная проволока ГОСТ 2246-70, Электроды ГОСТ 9466-75
Катет сварного шва по наименьшей толщине детали.
5 Контроль сварных швов в объеме 100%, ВИК
6 Конструкцию покрыть:
– Эмаль ХС-710 (серая), ГОСТ 9355-81.
Площадь покрытия 13м²

Формат	Зона	Поз.	Обозначение	Наименование	Кол.	Примечание
				Сборочные единицы		
А3		1	ОГМ-190.01.00	Запорный механизм	1	
				Детали		
А4		2	ОГМ-190.00.02	Фиксатор	1	
А4		3	ОГМ-190.00.03	Труба №3	12	
А4		4	ОГМ-190.00.04	Труба №4	4	
А4		5	ОГМ-190.00.05	Пластина №5	4	
А4		6	ОГМ-190.00.06	Пластина №6	12	
А4		7	ОГМ-190.00.07	Пластина заглушка	12	
Б4		8	ОГМ-190.00.08	L=855мм	12	m=0,95кг
				Уголок 25х25х3 ГОСТ 8509-93 / Ст3 ГОСТ 380-2005		
Б4		9	ОГМ-190.00.09	L=1790мм	4	m=4кг
				Труба 50х25х3 ГОСТ 32931-2015 / Ст3 ГОСТ 380-2005		
Б4		10	ОГМ-190.00.10	L=855мм	2	m=1,1кг
				Труба 25х25х3 ГОСТ 32931-2015 / Ст3 ГОСТ 380-2005		
Б4		11	ОГМ-190.00.11	L=580мм	6	m=0,7кг
				Труба 25х25х3 ГОСТ 32931-2015 / Ст3 ГОСТ 380-2005		
Б4		12	ОГМ-190.00.12	L=530мм	6	m=0,5кг
				Труба 25х25х3 ГОСТ 32931-2015 / Ст3 ГОСТ 380-2005		
Б4		13	ОГМ-190.00.13	L=905мм	1	m=1,8кг
				Труба 25х25х3 ГОСТ 32931-2015 / Ст3 ГОСТ 380-2005		
Б4		15	ОГМ-190.00.15	L=955х630мм	1	m=4кг
				Лист 1,2-Ц180-У-ПП ГОСТ14918-2020		
Б4		16	ОГМ-190.00.16	L=903х528мм	1	m=3,3кг
				Лист 1,2-Ц180-У-ПП ГОСТ14918-2020		
Б4		17	ОГМ-190.00.17	L=225мм	1	m=0,2кг
				Труба 6х2,5 ГОСТ 3262-75 / Ст3 ГОСТ 380-2005		
Б4		18	ОГМ-190.00.18	L=470мм	4	m=0,5кг
				Труба 6х2,5 ГОСТ 3262-75 / Ст3 ГОСТ 380-2005		
Б4		19	ОГМ-190.00.19	L=530мм	10	m=0,6кг
				Труба 6х2,5 ГОСТ 3262-75 / Ст3 ГОСТ 380-2005		
Б4		20	ОГМ-190.00.20	Колесо неповоротное	2	
				предоставляет заказчик		
Б4		21	ОГМ-190.00.21	Колесо поворотное	2	
				предоставляет заказчик		
				Стандартные изделия		
		25		Болт М10х1-6gх35.46 ГОСТ 7805-70	16	
		26		Гайка М10х1-6Н ГОСТ 5915-70	32	
		27		Шайба 2.10.02Ст3 ГОСТ 11371-78	16	
		28		Шайба 2 10Л 70 ГОСТ 6402-70	16	
		29		Саморез сверло по металлу с полусферической головкой и прессшайбой	10	
		30		Саморез сверло по металлу с полусферической головкой и прессшайба	8	

Изм.	Лист	№ докум.	Подп.	Дата	ОГМ-190.00.00			
Разраб.		Зыбиков			Кассета на колесах Бройлерный №1	Лит.	Масса 68,27	Масштаб 1:10
Пров.						Лист	Листов 1	
Т.контр.						ОГМ		
Н.контр.								
Утв.								

Перв. примен. | Справ. № | Подп. и дата | Инв. № дубл. | Взам. инв. № | Подп. и дата | Инв. № подл.

КОМПАС-3D v22 Учебная версия © 2022 ООО "АСКОН-Системы проектирования" Россия. Все права защищены
Не для коммерческого использования

Копировал | Формат А1